Specification sheet / Fiche technique
TABLE LAMPS

NOO - T

Structure Finish / Fini structure

- [x] **MG** Metallic Grey Powder Coated
- [ ] **GDPC** Gold Powder Coated
- [ ] **BK** Black Semi-Gloss Powder Coated
- [ ] **MBK** Matte Black Powder Coated
- [ ] **WH** White Semi-Gloss Powder Coated
- [ ] **MWH** Matte White Powder Coated

• Other Finish Available

Shade Finish / Fini abat-jour

Exterior color		Interior color	
☐ **BK**	Black Semi-Gloss	☐ **BK**	Black Semi-Gloss
☐ **WH**	White Semi-Gloss	☐ **WH**	White Semi-Gloss
☐ **MBK**	Matte Black	☐ **MBK**	Matte Black
☐ **MWH**	Matte White	☐ **MWH**	Matte White
Or Other Color: _____		*Or Other Color:* _____	

Voltage / Voltage

- [ ] **120V**
- [ ] **277V**

Dimming Option / Option de gradation

- [ ] **0-10V** 0-10V Dimming 120V-277V
- [ ] **ND** No Dimming

• Other Option Available

Light Source / Source lumineuse

- [ ] **LED-4-I** Integral LED ±4W

• Other Option Available

Color Temperature - Lumens
Température de couleur - lumens

☐ 27	2700K	346 lm
☐ 30	3000K	346 lm
☐ 35	3500K	346 lm
☐ 41	4100K	359 lm
☐ 50	5000K	352 lm

Project name / Nom du projet

_____

_____

_____

Date	Type
_____	_____

Notes

_____

_____

_____

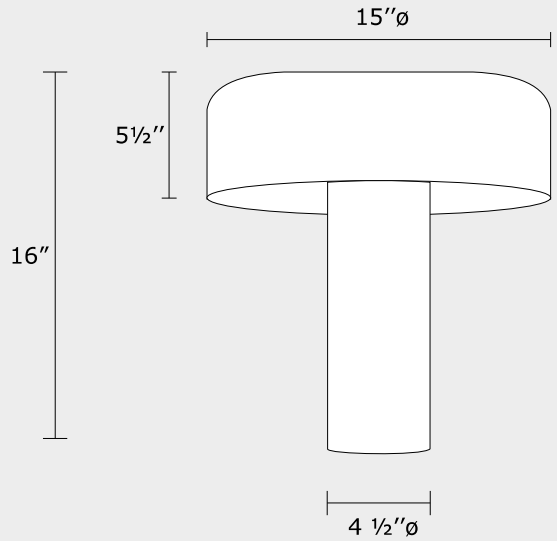

Due to continuous improvement, we reserve the right to change our products specifications.
Dans le but d'une constante amélioration, nous nous réservons le droit de changer les spécifications de nos produits.